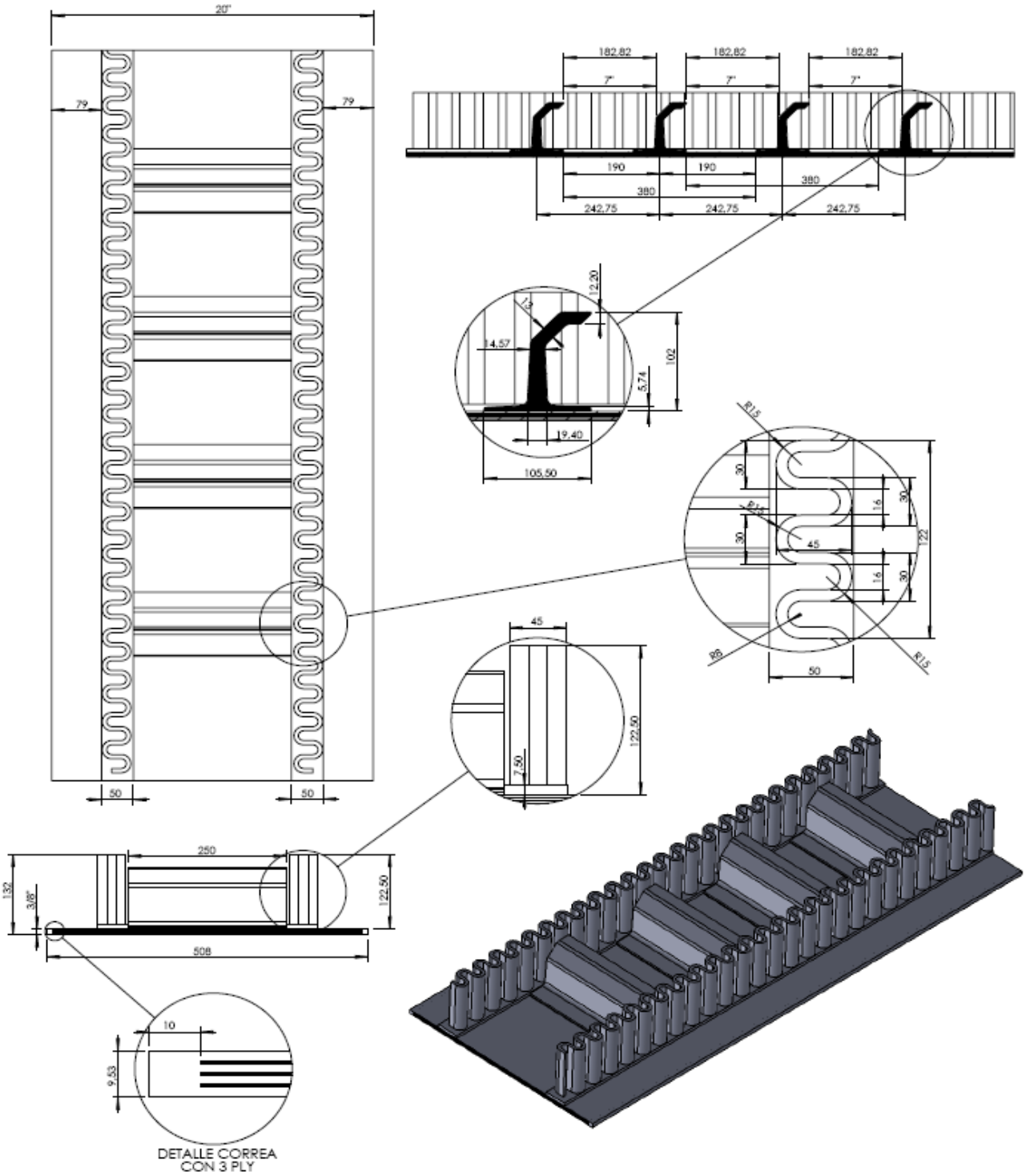
20"
79
79
50
50
182,82
182,82
182,82
7"
7"
7"
190
190
380
380
242,75
242,75
242,75
12,20
14,57
102
5,74
19,40
105,50
R1,5
30
1,6
30
45
122
30
1,6
30
R6
R1,5
50
45
122,50
7,50
250
132
3/8"
122,50
508
10
9,53
DETALLE CORREA
CON 3 PLY