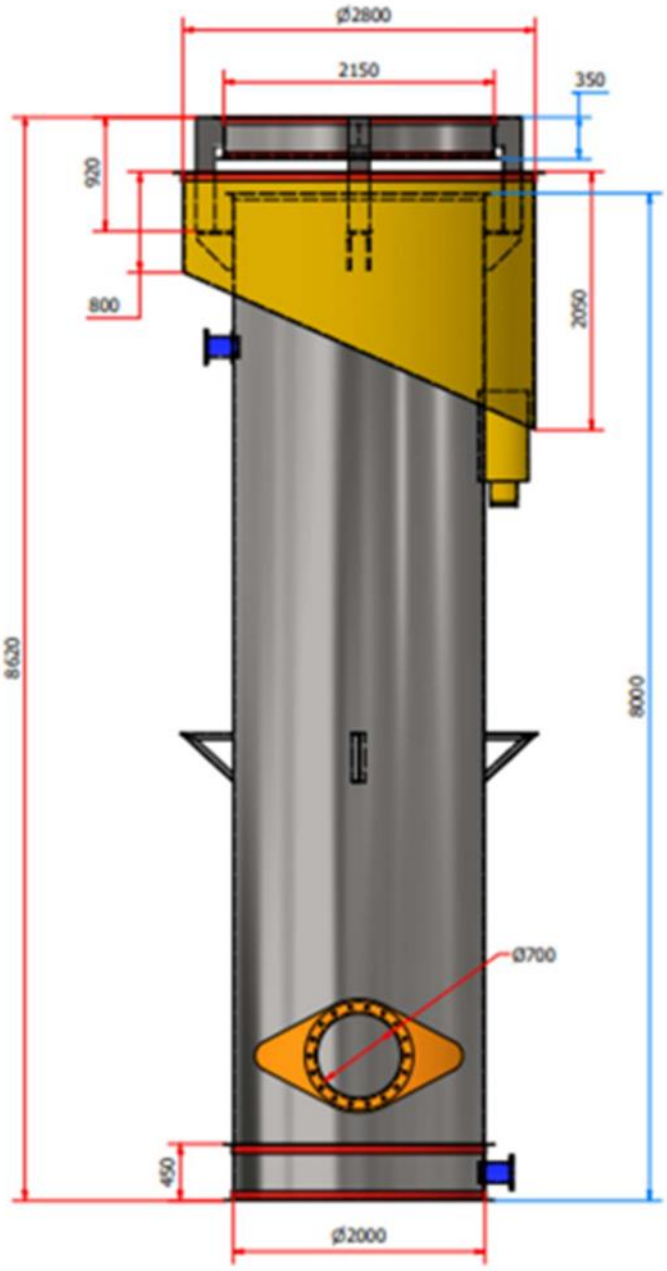
Ø2800
2150
350
920
800
2050
8620
8000
Ø700
450
Ø2000

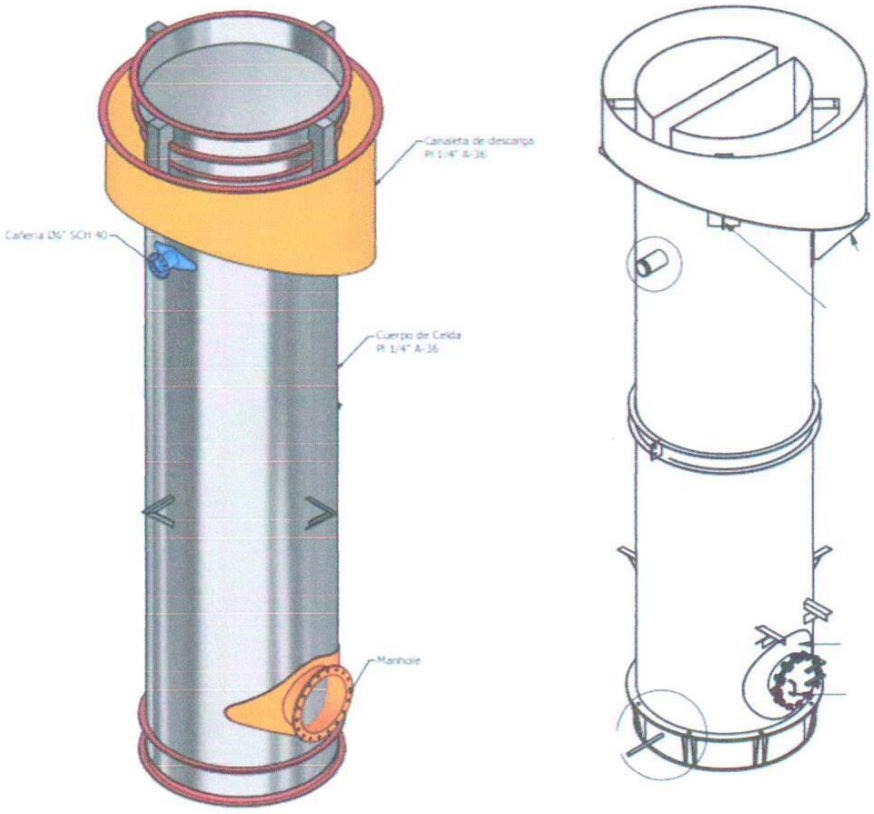
Canaleta de descarga
Pl 1/4" A-36
Cañería Ø6" SCH 40
Cuerpo de Celda
Pl 1/4" A-36
Manhole